Ideal Standard

Joy

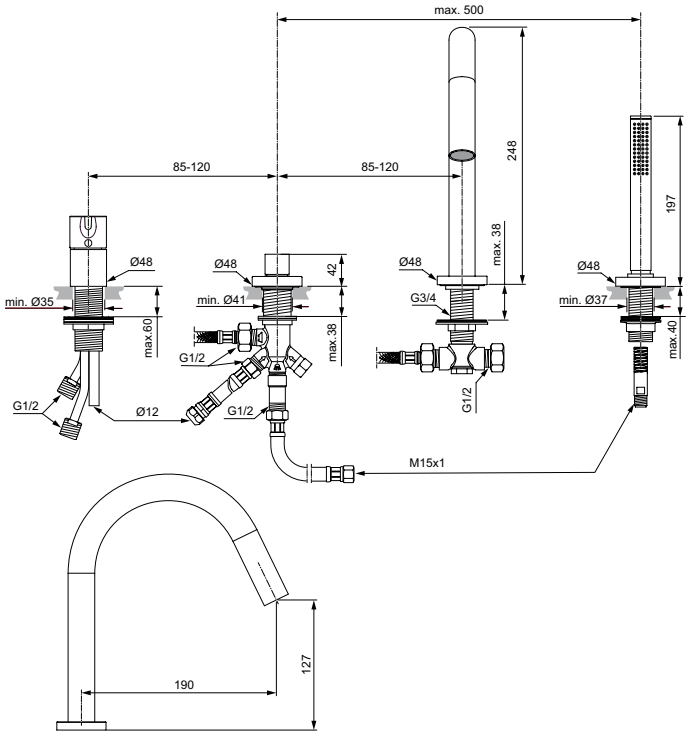

Číslo položky: **BC789AA**

Vanová 4-otvorová baterie

38mm keramická kartuše FirmaFlow, omezovač horké vody; Trubkový výtok; S příslušenstvím (kovová ruční sprcha, sprchová hadice 150 mm); Kovová páka bez červeno/modrého potisku; Automatický přepínač; perlátor M24x1

Barva: AA - Chrom

Další podrobnosti o produktu:

Typ:	S automatickým přepínačem
Montáž:	Na okraj
Typ provozu:	Jedna páka
Akreditace:	DIN EN 817, DIN 4109 Gruppe 1
Pracovní tlak (bar):	3
Otvory an baterie:	4
Čistá hmotnost (kg):	4,02
Materiál:	Pochromovaná mosaz
Designér:	Palomba Serafini Associati
Výška (mm):	248
Šířka (mm):	668
Hloubka (mm):	48
Prvky balení:	Vanová baterie + příslušenství
Tvar:	Kruh
Číslo certifikátu:	EN 817

Ideal Standard s.r.o – Česká republika
Zemská 623, 415 01 Teplice, Česká republika
Email: technickedotazy@idealstandard.com - Web: www.idealstandard.cz